Z10172-08-2018

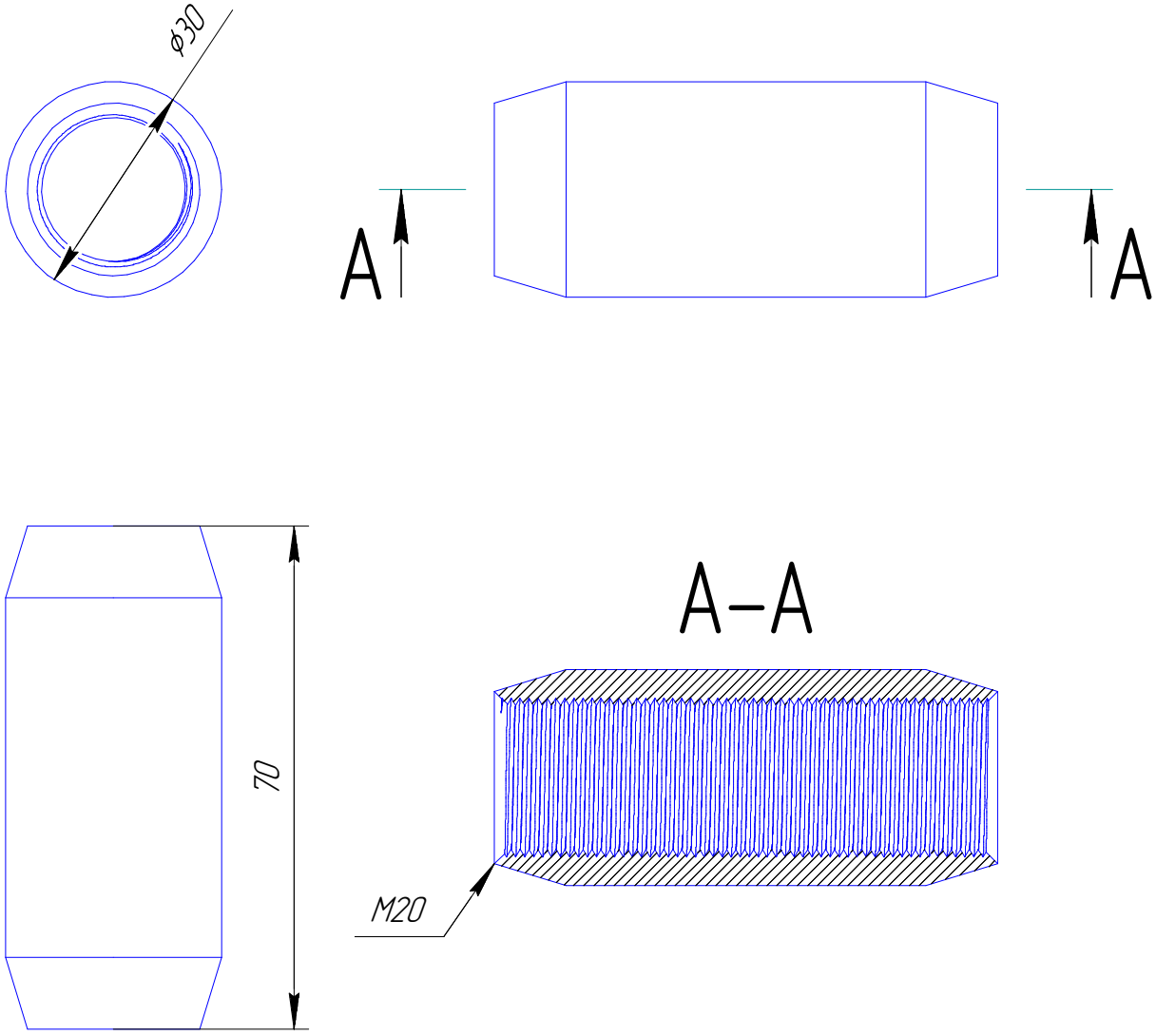

					Z10172-08-2018		
Изм.	Лист	№ докум.	Подп.	Дата	Муфта соединительная оцинкованная 20 мм (М20)	Лит.	Масса	Масштаб
Разраб.				04.05.17				
Пров.				04.05.17		Лист 13	Листов 43	
Т.контр.							
					ТУ 3439-108-44292630-2018	ООО«ГраундТех»	
Н.контр.							
Утв.				04.05.17			

Перв. примен.

Справ. №

Подп. и дата

Инв. № дубл.

Взам. инв. №

Подп. и дата

Инв. № подл.

Копировал

Формат А4