Z10101-08-2018

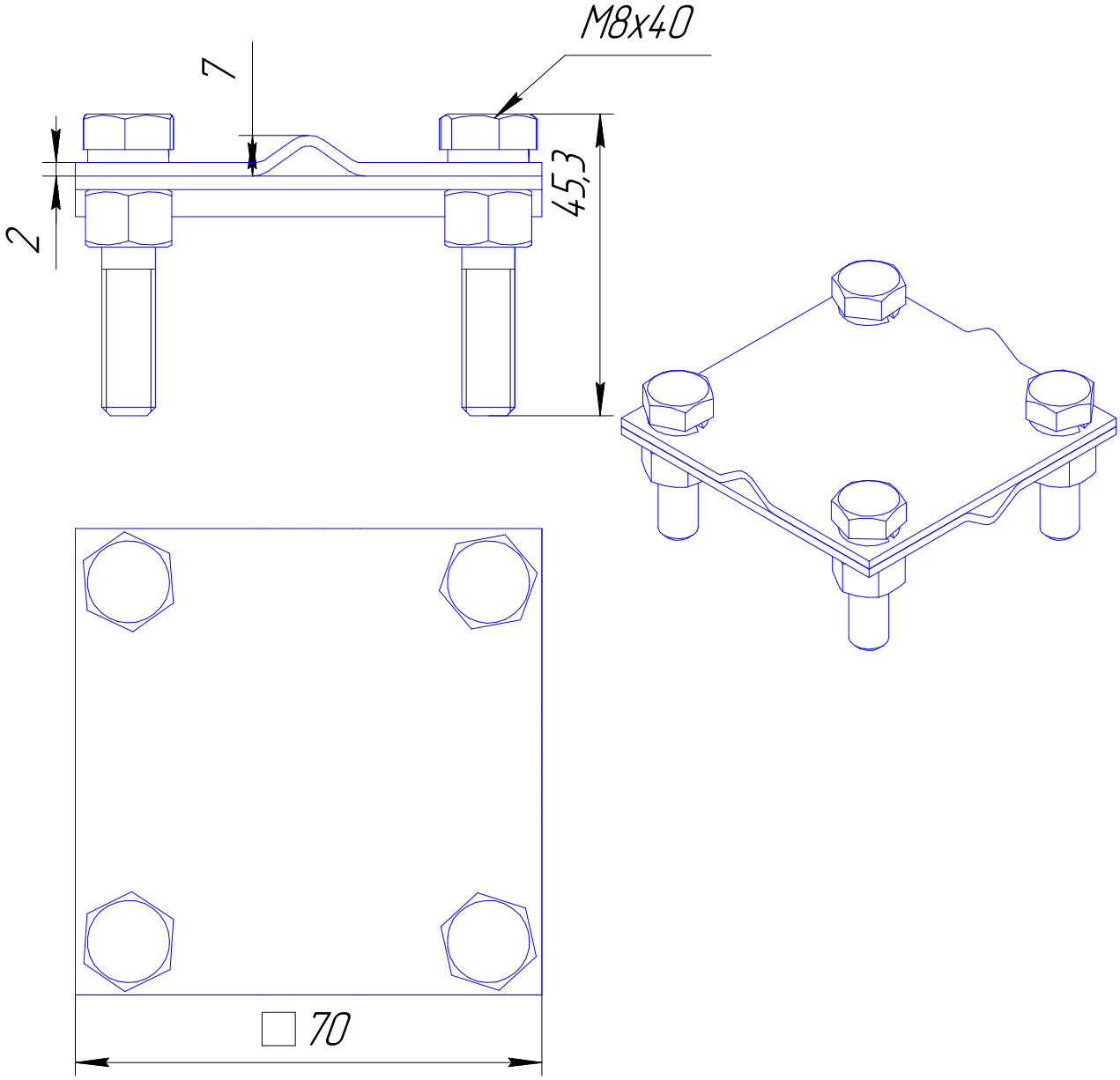

					Z10101-08-2018		
Изм.	Лист	№ докум.	Подп.	Дата	Зажим соединения (Тип Z), оцинкованный	Лит.	Масса	Масштаб
Разраб.								
Пров.								
Т.контр.						Лист 38	Листов 43	
Н.контр.					ТУ 3439-095-44292630-2018	ООО«ГраундТех»	
Утв.							

Перв. примен. | Справ. № | Подп. и дата | Инв. № дубл. | Взам. инв. № | Подп. и дата | Инв. № подл.

Копировал | Формат А4