V01114-01-2019

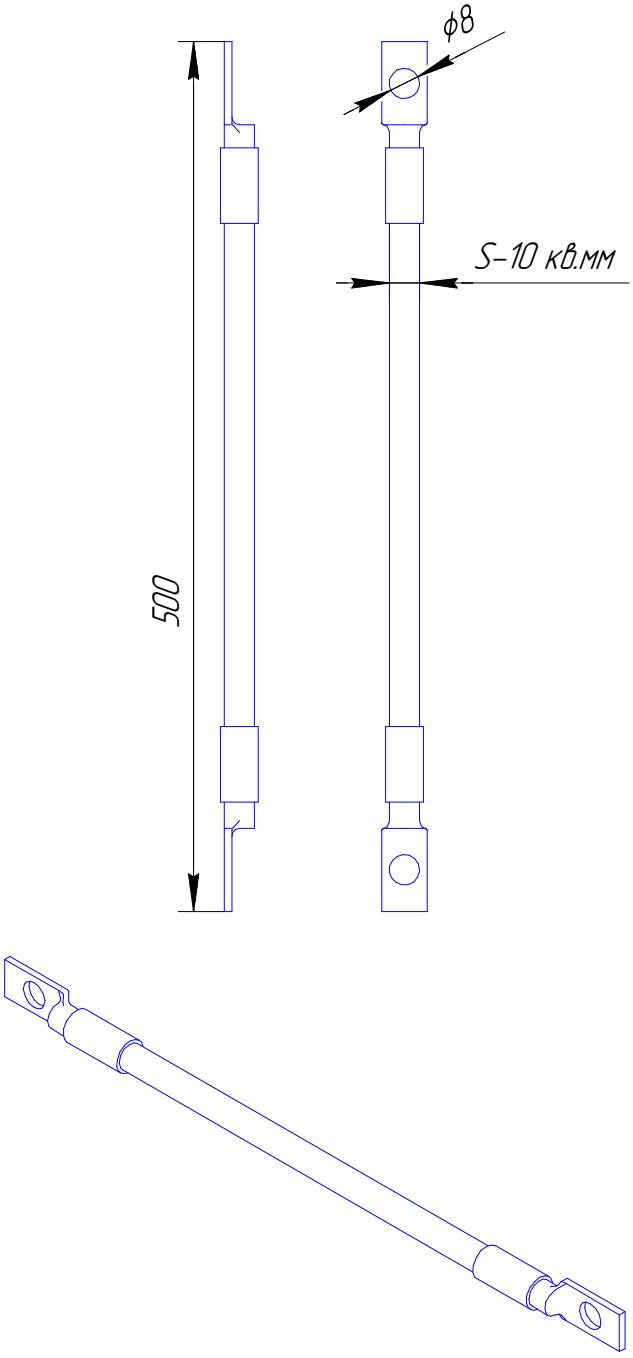

					V01114-01-2019		
Изм.	Лист	№ докум.	Подп.	Дата	Гибкая перемычка заземления 10 кв.мм, 0,5 м	Лит.	Масса	Масштаб
Разраб.								
Пров.								
Т.контр.						Лист 19	Листов 23	
Н.контр.					ТУ 3439-171-44292630-2018	ООО«ГраундТех»	
Утв.							

Перв. примен.

Справ. №

Подп. и дата

Инв. № дубл.

Взам. инв. №

Подп. и дата

Инв. № подл.

Копировал

Формат A4