К10221-08-2018

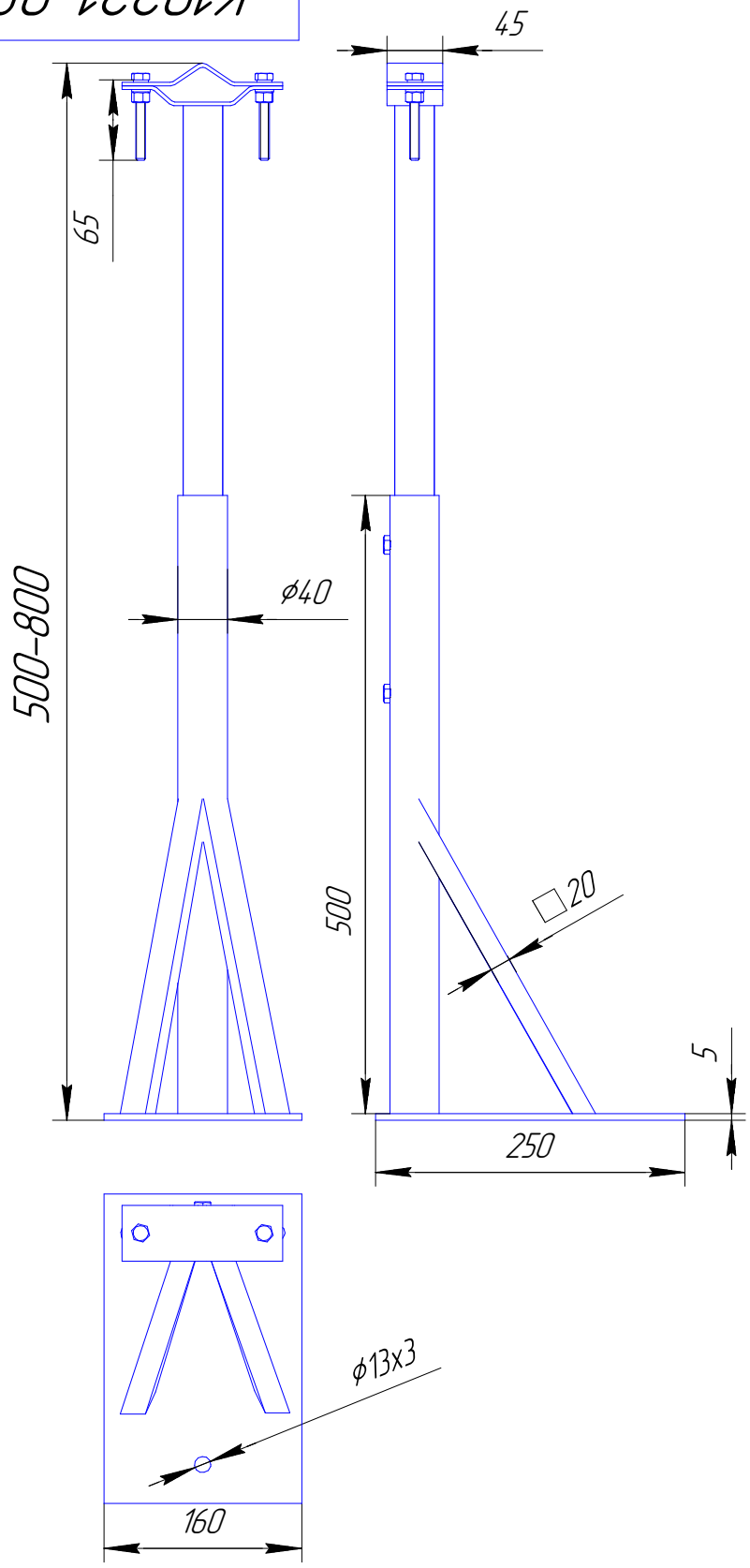

					К10221-08-2018		
Изм.	Лист	№ докум.	Подп.	Дата	Кронштейн мачтовый (молниеприемный) 500-800 мм	Лит.	Масса	Масштаб
Разраб.								
Пров.								
Т.контр.						Лист 11	Листов 34	
Н.контр.					ТУ 3439-054-44292630-2018	ООО«ГраундТех»	
Утв.							

Перв. примен.

Справ. №

Подп. и дата

Инв. № дубл.

Взам. инв. №

Подп. и дата

Инв. № подл.

Копировал

Формат А4