D10184-09-2024

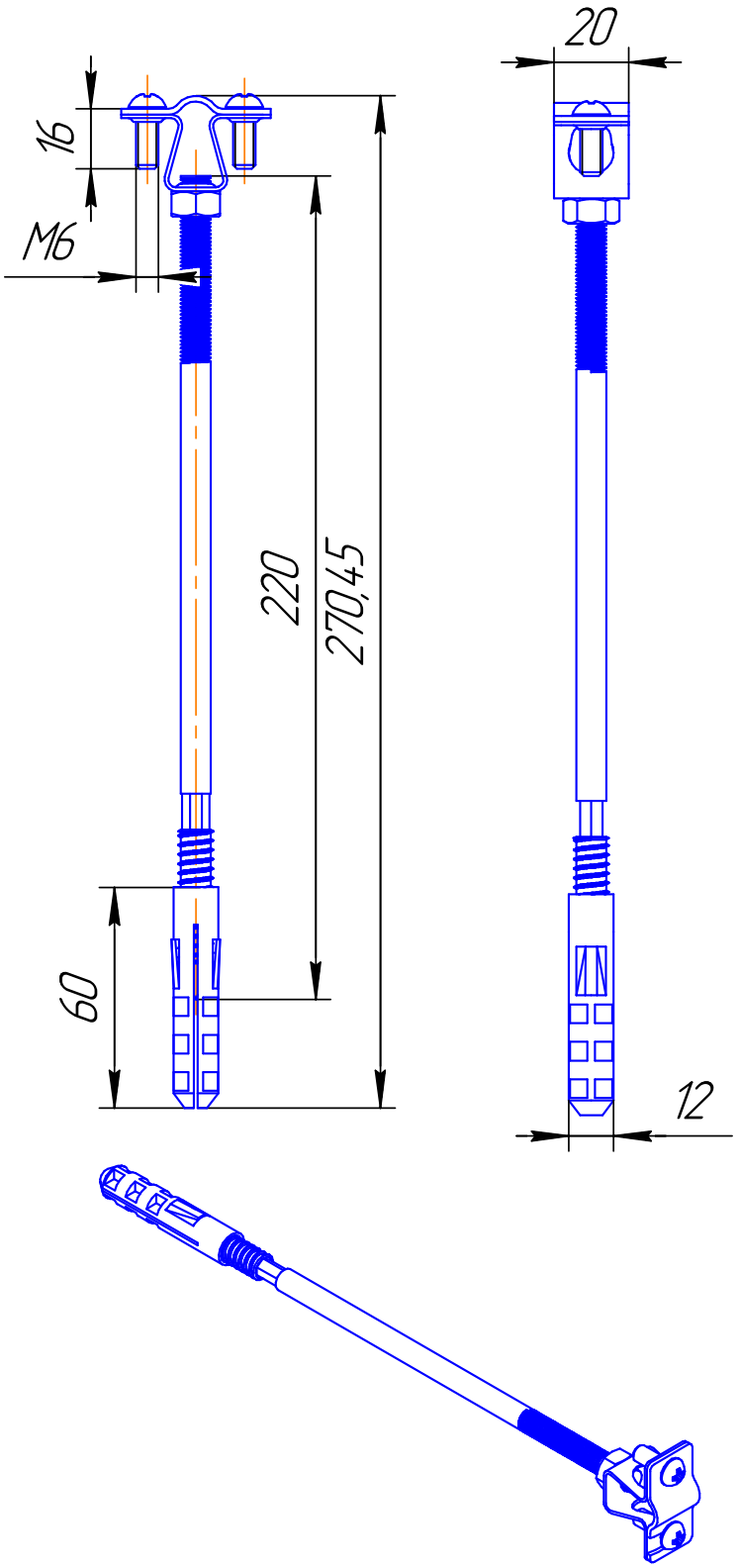

					D10184-09-2024		
Изм.	Лист	№ докум.	Подп.	Дата	Держатель проволоки 8-10 мм на шпильке 220 мм	Лит.	Масса: 0,14 / Масштаб: 1:1
Разраб.						Лист	Листов 1
Пров.							
Т.контр.					ТУ 3439-258-44292630-2024	ООО «ГраундТех»	
Н.контр.							
Утв.							

Перв. примен.

Справ. №

Подп. и дата

Инв. № дубл.

Взам. инв. №

Подп. и дата

Инв. № подл.

Копировал

Формат А4