D10181-09-2024

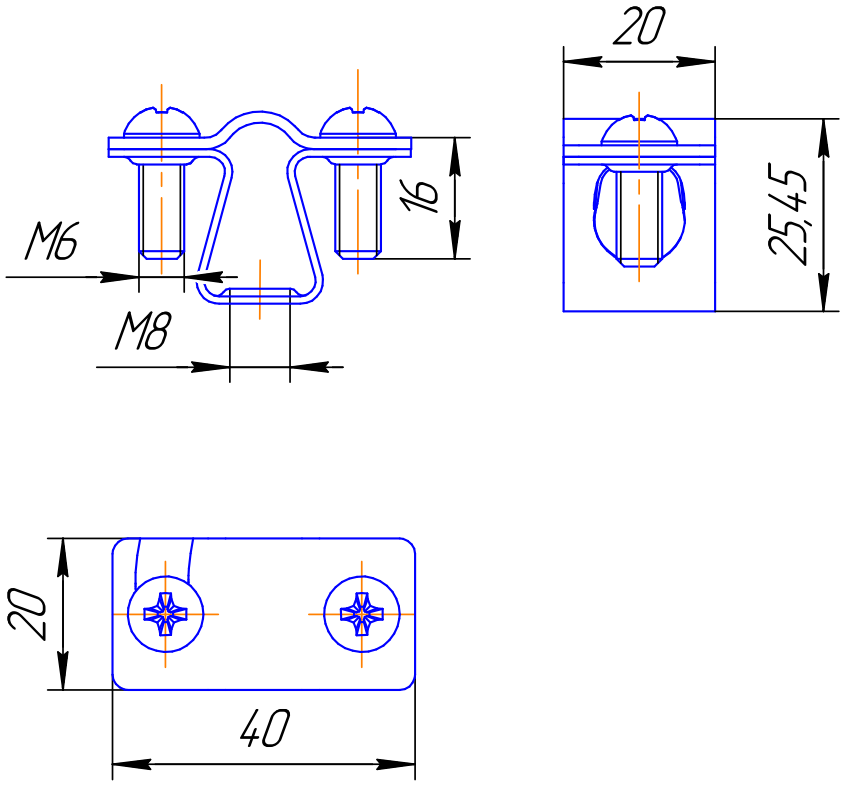

					D10181-09-2024		
Изм.	Лист	№ докум.	Подп.	Дата	Держатель проволоки 8-10 мм, нержавеющая сталь	Лит.	Масса: 0,03 / Масштаб: 1:1
Разраб.						Лист	Листов 1
Пров.							
Т.контр.					ТУ 3439-255-44292630-2024	ООО «ГраундТех»	
Н.контр.							
Утв.							

Перв. примен. | Справ. № | Подп. и дата | Инв. № дубл. | Взам. инв. № | Подп. и дата | Инв. № подл.

Копировал | Формат A4