D10159-01-2019

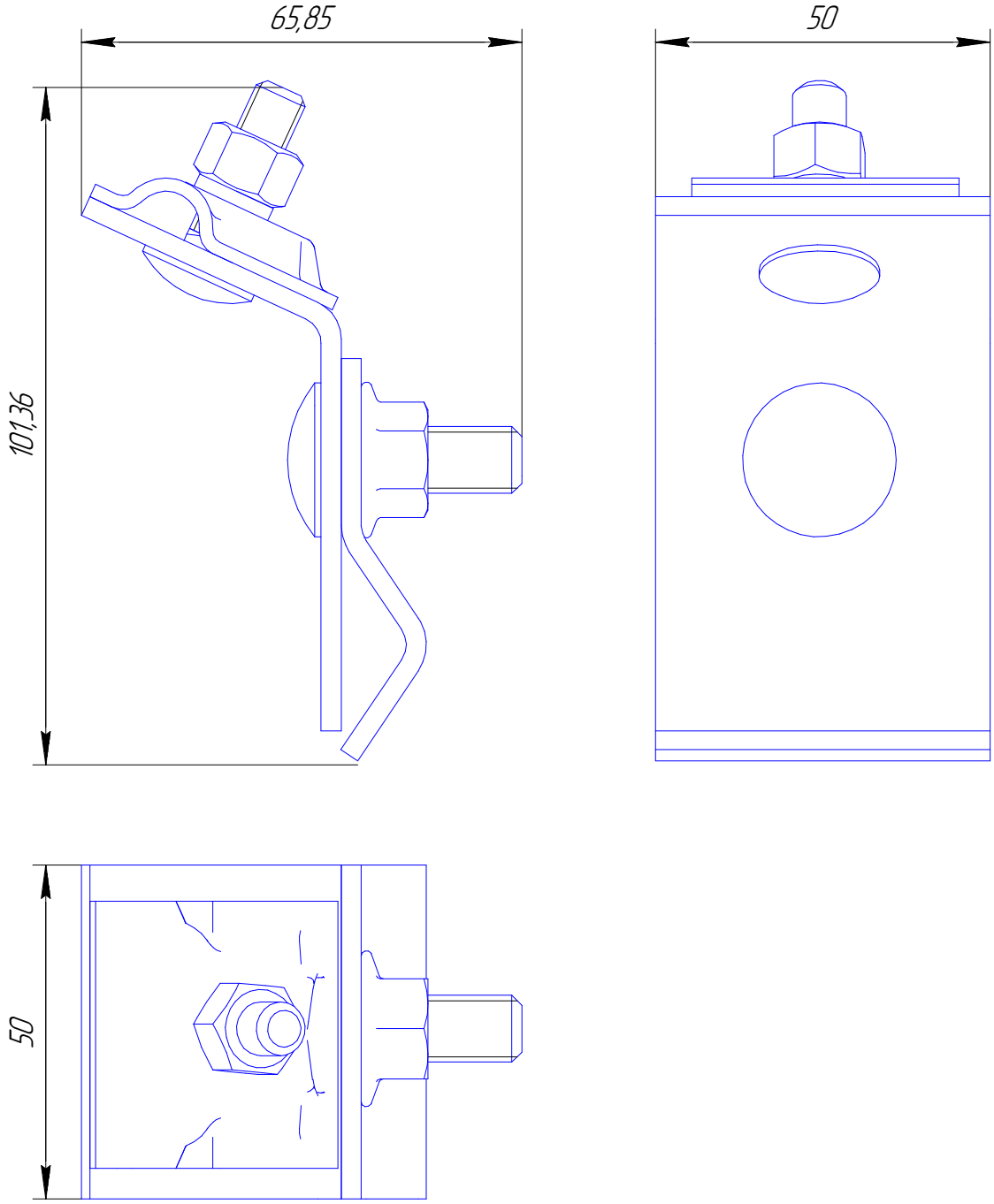

					D10159-01-2019		
Изм.	Лист	№ докум.	Подп.	Дата	Держатель проводника желобный, оцинкованная сталь	Лит.	Масса	Масштаб
Разраб.							
Пров.							
Т.контр.						Лист 17	Листов 53
					ТУ 3439-021-44292630-2018	ООО «ГраундТех»
Н.контр.						
Утв.						

Перв. примен. | Справ. № | Подп. и дата | Инв. № дубл. | Взам. инв. № | Подп. и дата | Инв. № подл.

Копировал | Формат А4