D10157-12-2018

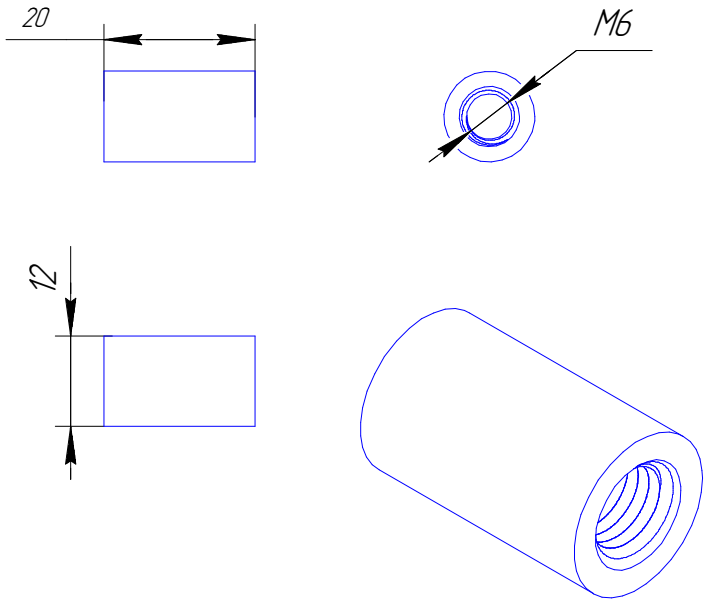

					D10157-12-2018		
Изм.	Лист	№ докум.	Подп.	Дата	Бобышка заземления М6-12-20, ГОСТ 21130-75	Лит.	Масса	Масштаб
Разраб.								1:1
Пров.								
Т.контр.						Лист 8	Листов 12	
					ГОСТ 21130-75	ООО«ГраундТех»	
Н.контр.							
Утв.							

Перв. примен. | Справ. № | Подп. и дата | Инв. № дубл. | Взам. инв. № | Подп. и дата | Инв. № подл.

Копировал | Формат А4