D1014 7-08-2018

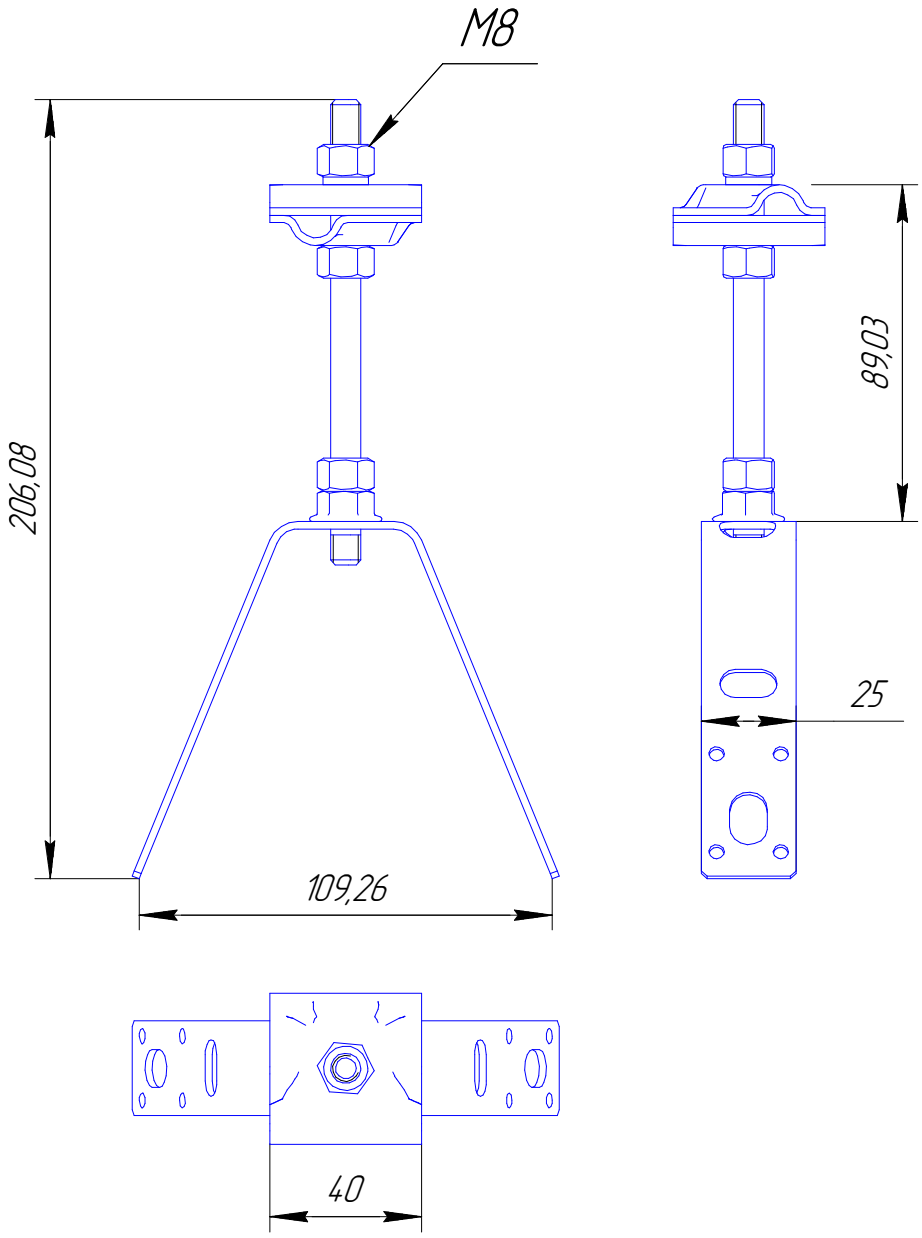


| | | | | | | | |
|---|---|---|---|---|---|---|---|
| | | | | | D1014 7-08-2018 | | |
| Изм. | Лист | № докум. | Подп. | Дата | Держатель проводника угловой коньковый на шпильке 100 мм УКД-100, оцинкованная сталь | Лит. | Масса | Масштаб |
| Разраб. | | | | | | | | |
| Пров. | | | | | | | | |
| Т.контр. | | | | | | Лист 42 | Листов 53 | |
| | | | | | ТУ 3439-174-44292630-2018 | ООО«ГраундТех» | |
| Н.контр. | | | | | | | |
| Утв. | | | | | | | |

Перв. примен.

Справ. №

Подп. и дата

Инв. № дубл.

Взам. инв. №

Подп. и дата

Инв. № подл.

Копировал

Формат А4