D10143-01-2018

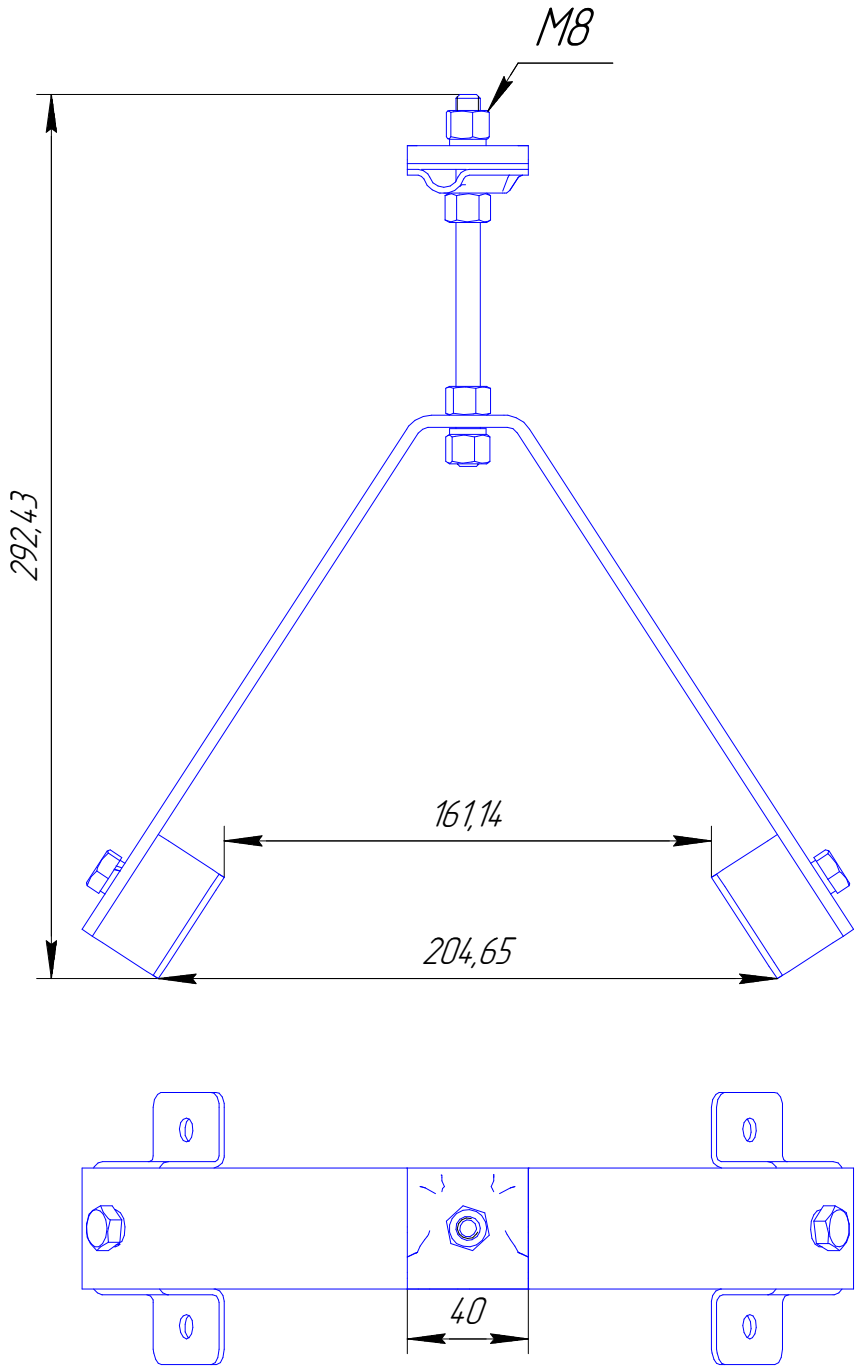

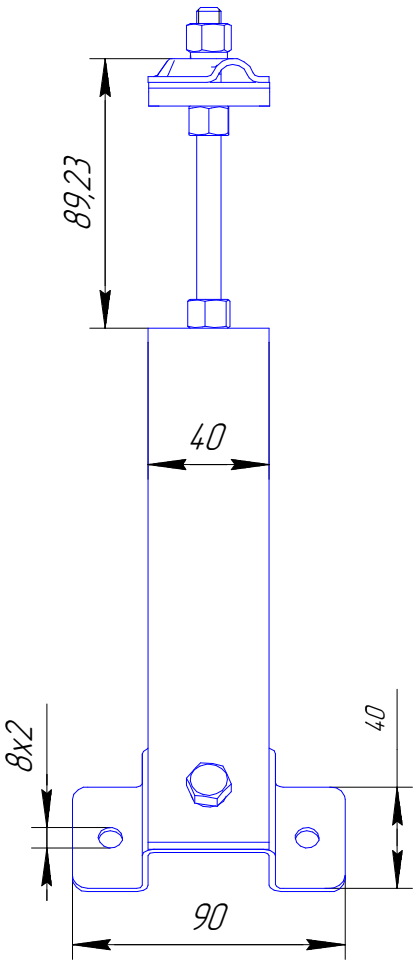

					D10143-01-2018		
Изм.	Лист	№ докум.	Подп.	Дата	Держатель проводника на конек ДПК-К100, оцинкованная сталь	Лит.	Масса	Масштаб
Разраб.								
Пров.								
Т.контр.						Лист 41	Листов 53	
					ТУ 3439-039-44292630-2018	ООО«ГраундТех»	
Н.контр.							
Утв.							

Перв. примен.

Справ. №

Подп. и дата

Инв. № дубл.

Взам. инв. №

Подп. и дата

Инв. № подл.

Копировал

Формат A4