D10138-01-2018

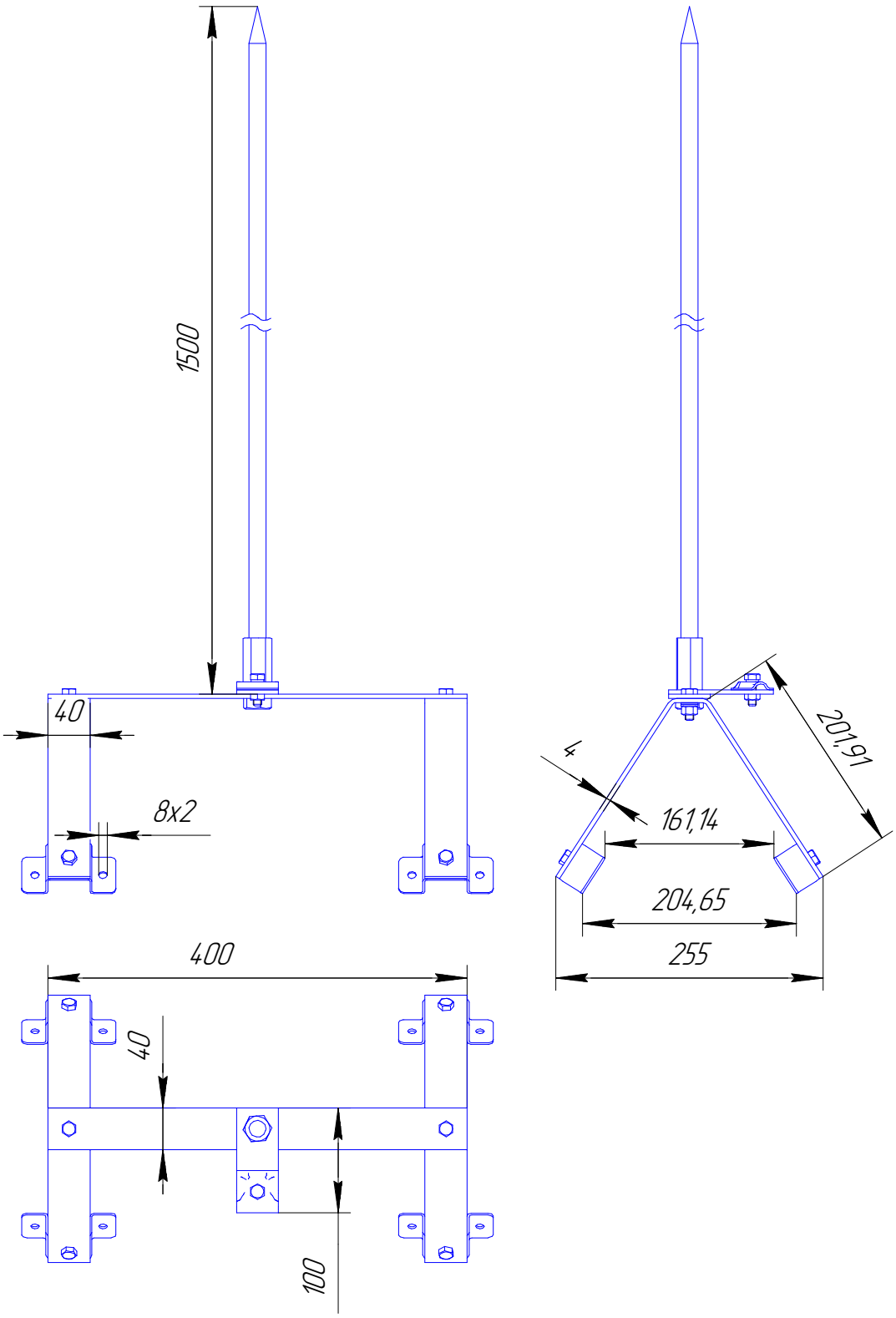

					D10138-01-2018		
Изм.	Лист	№ докум.	Подп.	Дата	Держатель молниеприемника на конек, ДМК-У, молниеприемник 1,5 м оцинкованная сталь	Лит.	Масса	Масштаб
Разраб.								
Пров.								
Т.контр.						Лист 3	Листов 34	
Н.контр.					ТУ 3439-034-44292630-2018	ООО«ГраундТех»	
Утв.							

Перв. примен.

Справ. №

Подп. и дата

Инв. № дубл.

Взам. инв. №

Подп. и дата

Инв. № подл.

Копировал

Формат А4