D10132-08-2018

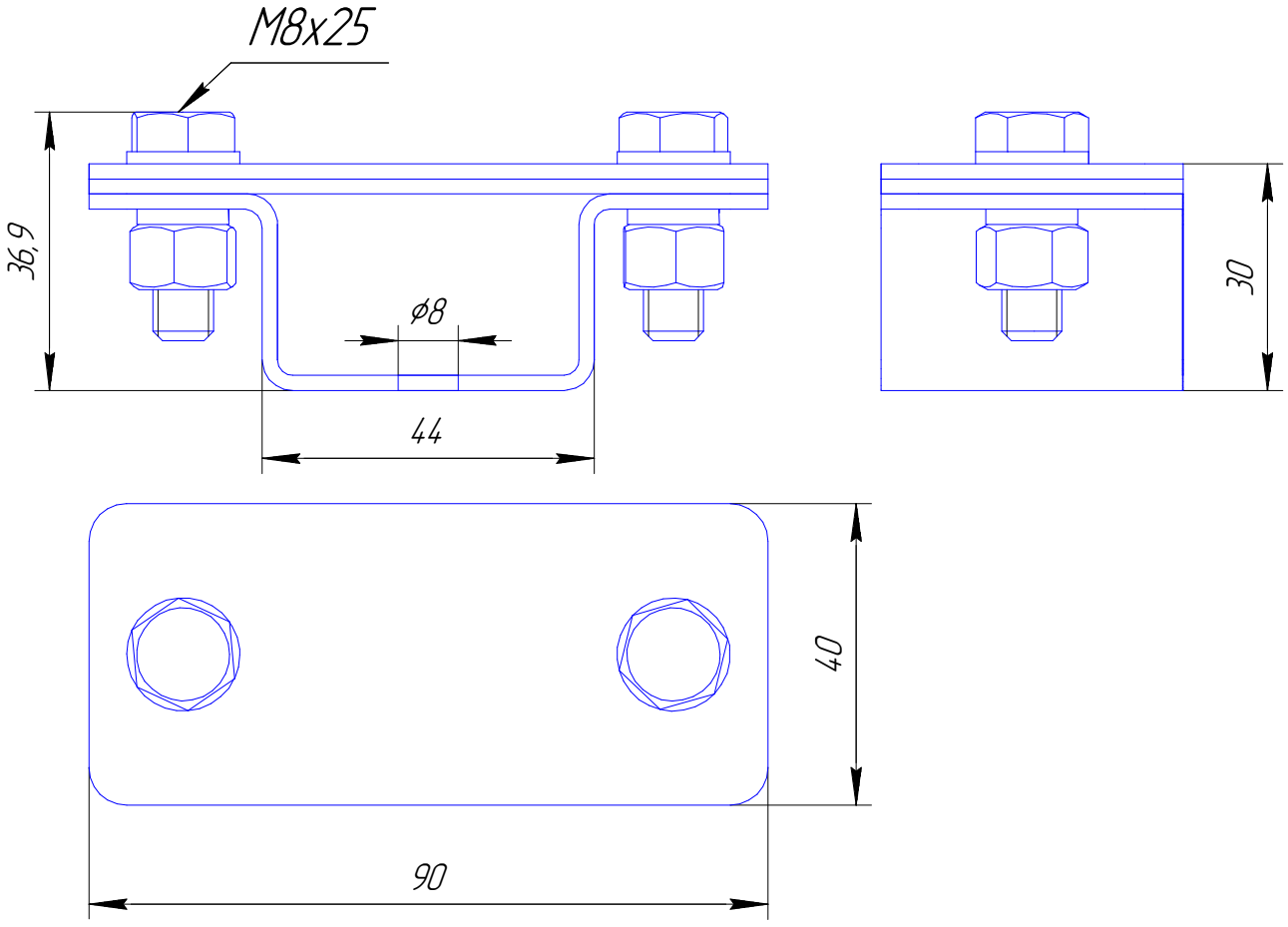

					D10132-08-2018		
Изм.	Лист	№ докум.	Подп.	Дата	Держатель проводника ДПМ-М, оцинкованная сталь	Лит.	Масса	Масштаб
Разраб.								
Пров.								
Т.контр.						Лист 33	Листов 53	
Н.контр.					ТУ-3439-028-44292630-2018	ООО «ГраундТех»	
Утв.							

Перв. примен.

Справ. №

Подп. и дата

Инв. № дубл.

Взам. инв. №

Подп. и дата

Инв. № подл.

Копировал

Формат А4