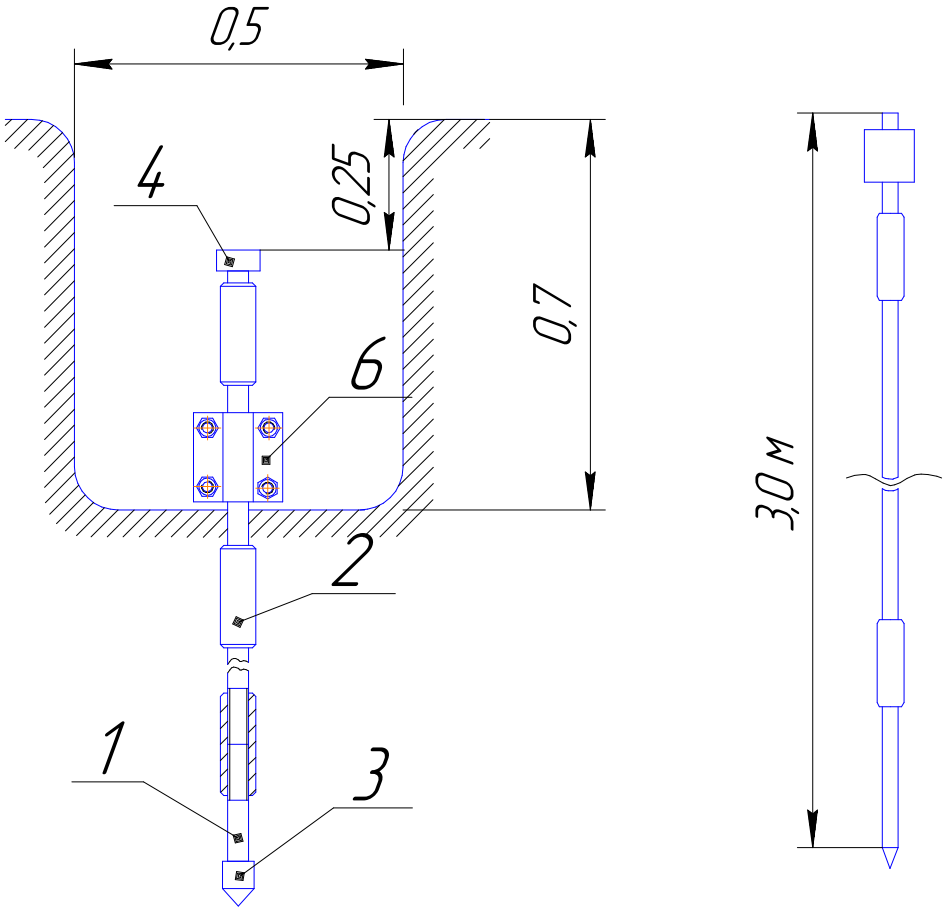

Позиция	Наименование	Код оборудования	Изготовитель	Ед. измер.	Количество
1	Стержень заземления горячеоцинкованный d=16 мм L=1500 mm	Z10161	ГраундТех	шт	2
2	Муфта соединительная оцинкованная 16 мм	Z10163	ГраундТех	шт	2
3	Наконечник для заглубления 16 мм	Z10164	ГраундТех	шт	1
4	Направляющая головка 16 мм	Z10165	ГраундТех	шт	1
5	Лента изоляционная 45 мм – 1 м		ГраундТех	шт	1
6	Зажим соединения (Тип Z)	Z10101	ГраундТех	шт	1

Перв. примен.

Справ. №

Подп. и дата

Инв. № дубл.

Взам. инв. №

Подп. и дата

Инв. № подл.

Изм.	Лист	№ докум.	Подп.	Дата
Разраб.				
Пров.				
Т.контр.				
Н.контр.				
Утв.				

В10101-12-2017

Комплект заземления ГТ-3 оцинкованная сталь

Лит.	Масса	Масштаб

Лист 28 Листов 43

ТУ 3439-138-44292630-2018

ООО«ГраундТех»

Копировал

Формат А4