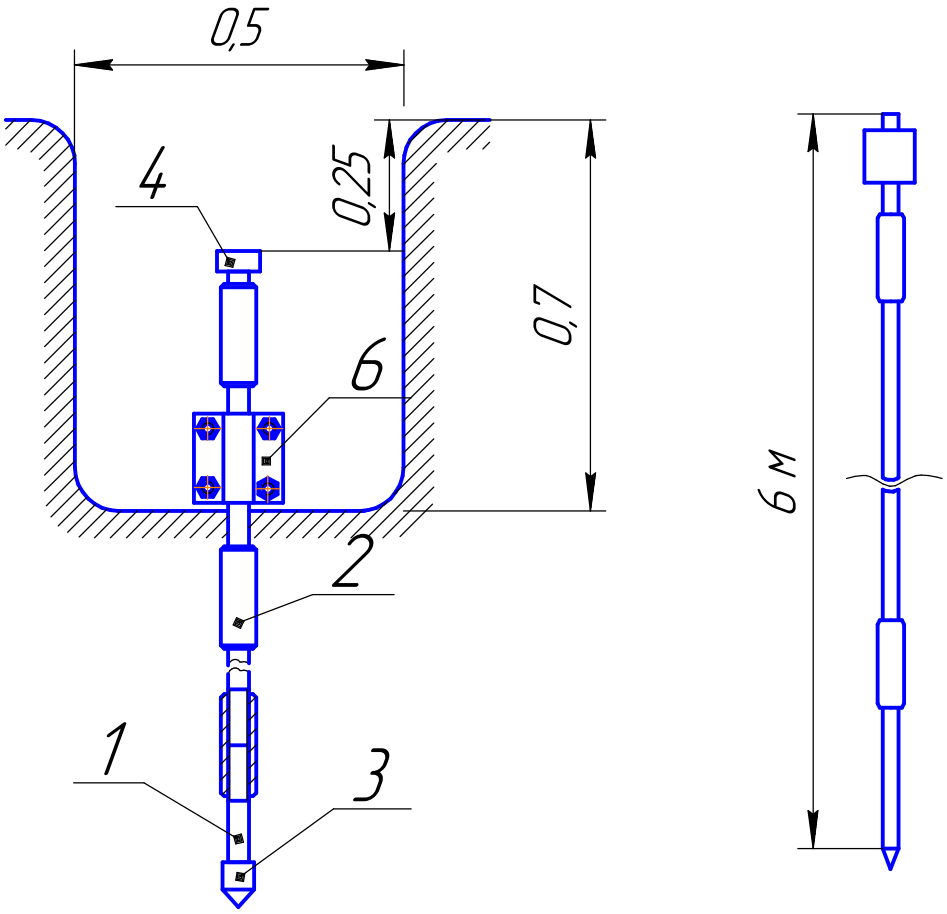

Позиция	Наименование	Код оборудования	Изготовитель	Ед. измер.	Количество
1	Стержень заземления омедненный D14,2 мм (5/8") L=1500 mm	Z01421	ГраундТех	шт	4
2	Муфта соединительная латунь ⌀ 14,2 мм (5/8")	Z01422	ГраундТех	шт	4
3	Наконечник для заглубления 14,2 мм (5/8")	Z01423	ГраундТех	шт	1
4	Направляющая головка 14,2 мм (5/8")	Z01424	ГраундТех	шт	1
5	Лента изоляционная 50 мм – 1 м		ГраундТех	шт	1
6	Зажим соединения (Тип N)	Z10106	ГраундТех	шт	1

Перв. примен.

Справ. №

Подп. и дата

Инв. № дубл.

Взам. инв. №

Подп. и дата

Инв. № подл.

Изм.	Лист	№ докум.	Подп.	Дата
Разраб.				
Пров.				
Т.контр.				
Н.контр.				
Утв.				

А10108-04-2023

Комплект заземления ГТ-3 (14,2мм, 4х1500мм) омедненная сталь

Лит.	Масса	Масштаб
	8,42	
Лист 25	Листов 43	

ТУ 3439-243-44292630-2023

ООО«ГраундТех»

Копировал

Формат А4